10. 7. 10, 11
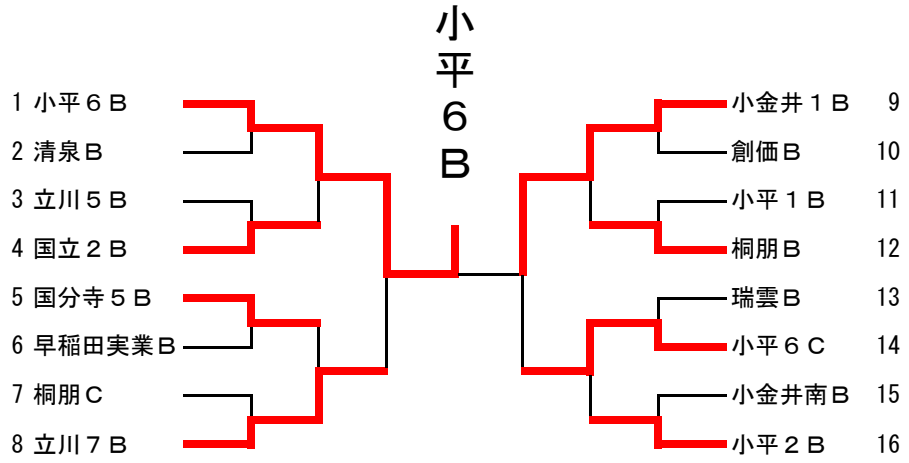
第１０ブロック夏季卓球大会
男子団体Ｂトーナメントベスト１６