女子個人
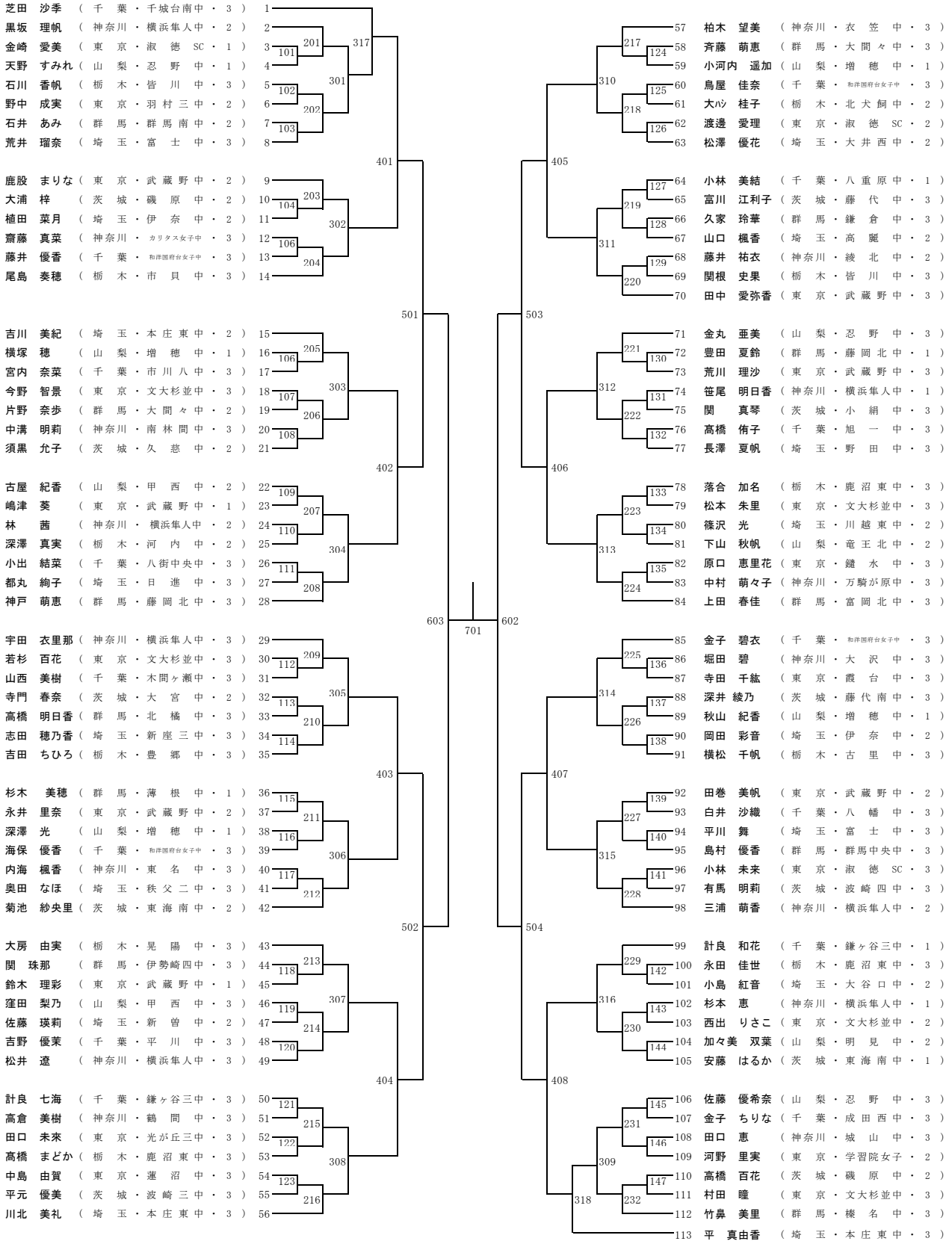
1	芝田　沙季	（千葉・千城台南中・3）	
2	黒坂　理帆	（神奈川・横浜隼人中・2）	
3	金崎　愛美	（東京・淑徳SC・1）	
4	天野　すみれ	（山梨・忍野中・1）	
5	石川　香帆	（栃木・皆川中・3）	
6	野中　成実	（東京・羽村三中・2）	
7	石井　あみ	（群馬・群馬南中・2）	
8	荒井　瑠奈	（埼玉・富士中・3）	
9	鹿股　まりな	（東京・武蔵野中・2）	
10	大浦　梓	（茨城・磯原中・2）	
11	植田　菜月	（埼玉・伊奈中・2）	
12	齋藤　真菜	（神奈川・カリタス女子中・3）	
13	藤井　優香	（千葉・和洋国府台女子中・3）	
14	尾島　奏穂	（栃木・市貝中・3）	
15	吉川　美紀	（埼玉・本庄東中・2）	
16	横塚　穂	（山梨・増穂中・1）	
17	宮内　奈菜	（千葉・市川八中・3）	
18	今野　智景	（東京・文大杉並中・3）	
19	片野　奈歩	（群馬・大間々中・2）	
20	中溝　明莉	（神奈川・南林間中・3）	
21	須黒　允子	（茨城・久慈中・2）	
22	古屋　紀香	（山梨・甲西中・2）	
23	嶋津　葵	（東京・武蔵野中・1）	
24	林　茜	（神奈川・横浜隼人中・2）	
25	深澤　真実	（栃木・河内中・2）	
26	小出　結菜	（千葉・八街中央中・3）	
27	都丸　絢子	（埼玉・日進中・3）	
28	神戸　萌恵	（群馬・藤岡北中・3）	
29	宇田　衣里那	（神奈川・横浜隼人中・3）	
30	若杉　百花	（東京・文大杉並中・3）	
31	山西　美樹	（千葉・木間ヶ瀬中・3）	
32	寺門　春奈	（茨城・大宮中・2）	
33	高橋　明日香	（群馬・北橘中・3）	
34	志田　穂乃香	（埼玉・新座三中・3）	
35	吉田　ちひろ	（栃木・豊郷中・3）	
36	杉木　美穂	（群馬・薄根中・1）	
37	永井　里奈	（東京・武蔵野中・2）	
38	深澤　光	（山梨・増穂中・1）	
39	海保　優香	（千葉・和洋国府台女子中・3）	
40	内海　楓香	（神奈川・東名中・3）	
41	奥田　なほ	（埼玉・秩父二中・3）	
42	菊池　紗央里	（茨城・東海南中・2）	
43	大房　由実	（栃木・晃陽中・3）	
44	関　珠那	（群馬・伊勢崎四中・3）	
45	鈴木　理彩	（東京・武蔵野中・1）	
46	窪田　梨乃	（山梨・甲西中・3）	
47	佐藤　瑛莉	（埼玉・新曽中・2）	
48	吉野　優茉	（千葉・平川中・3）	
49	松井　遼	（神奈川・横浜隼人中・3）	
50	計良　七海	（千葉・鎌ヶ谷三中・3）	
51	高倉　美樹	（神奈川・鶴間中・3）	
52	田口　未來	（東京・光が丘三中・3）	
53	髙橋　まどか	（栃木・鹿沼東中・3）	
54	中島　由賀	（東京・蓮沼中・3）	
55	平元　優美	（茨城・波崎三中・3）	
56	川北　美礼	（埼玉・本庄東中・3）	
57	柏木　望美	（神奈川・衣笠中・3）	
58	斉藤　萌恵	（群馬・大間々中・3）	
59	小河内　遥加	（山梨・増穂中・1）	
60	鳥屋　佳奈	（千葉・和洋国府台女子中・3）	
61	大ハシ　桂子	（栃木・北犬飼中・2）	
62	渡邊　愛理	（東京・淑徳SC・2）	
63	松澤　優花	（埼玉・大井西中・2）	
64	小林　美結	（千葉・八重原中・1）	
65	富川　江利子	（茨城・藤代中・3）	
66	久家　玲華	（群馬・鎌倉中・3）	
67	山口　楓香	（埼玉・高麗中・2）	
68	藤井　祐衣	（神奈川・綾北中・2）	
69	関根　史果	（栃木・皆川中・3）	
70	田中　愛弥香	（東京・武蔵野中・3）	
71	金丸　亜美	（山梨・忍野中・3）	
72	豊田　夏鈴	（群馬・藤岡北中・1）	
73	荒川　理沙	（東京・武蔵野中・3）	
74	笹尾　明日香	（神奈川・横浜隼人中・1）	
75	関　真琴	（茨城・小絹中・3）	
76	髙橋　侑子	（千葉・旭一中・3）	
77	長澤　夏帆	（埼玉・野田中・3）	
78	落合　加名	（栃木・鹿沼東中・3）	
79	松本　朱里	（東京・文大杉並中・3）	
80	篠沢　光	（埼玉・川越東中・2）	
81	下山　秋帆	（山梨・竜王北中・2）	
82	原口　恵里花	（東京・鑓水中・3）	
83	中村　萌々子	（神奈川・万騎が原中・3）	
84	上田　春佳	（群馬・富岡北中・3）	
85	金子　碧衣	（千葉・和洋国府台女子中・3）	
86	堀田　碧	（神奈川・大沢中・3）	
87	寺田　千紘	（東京・霞台中・3）	
88	深井　綾乃	（茨城・藤代南中・3）	
89	秋山　紀香	（山梨・増穂中・1）	
90	岡田　彩音	（埼玉・伊奈中・2）	
91	横松　千帆	（栃木・古里中・3）	
92	田巻　美帆	（東京・武蔵野中・2）	
93	白井　沙織	（千葉・八幡中・3）	
94	平川　舞	（埼玉・富士中・3）	
95	島村　優香	（群馬・群馬中央中・3）	
96	小林　未来	（東京・淑徳SC・3）	
97	有馬　明莉	（茨城・波崎四中・3）	
98	三浦　萌香	（神奈川・横浜隼人中・2）	
99	計良　和花	（千葉・鎌ヶ谷三中・1）	
100	永田　佳世	（栃木・鹿沼東中・3）	
101	小島　紅音	（埼玉・大谷口中・2）	
102	杉本　恵	（神奈川・横浜隼人中・1）	
103	西出　りさこ	（東京・文大杉並中・2）	
104	加々美　双葉	（山梨・明見中・2）	
105	安藤　はるか	（茨城・東海南中・1）	
106	佐藤　優希奈	（山梨・忍野中・3）	
107	金子　ちりな	（千葉・成田西中・3）	
108	田口　恵	（神奈川・城山中・3）	
109	河野　里実	（東京・学習院女子・2）	
110	髙橋　百花	（茨城・磯原中・2）	
111	村田　瞳	（東京・文大杉並中・3）	
112	竹鼻　美里	（群馬・榛名中・3）	
113	平　真由香	（埼玉・本庄東中・3）